TECHNO SONUS

архитектурная и строительная акустика

ИНСТРУКЦИЯ ПО ПРИМЕНЕНИЮ АКУСТИЧЕСКИХ ПАНЕЛЕЙ **SOUNDEC**

ВАЖНО! Саундек – полностью природный материал, в составе которого около 50% древесины, следовательно панели ведут себя так же, как деревянные полы, т.е. их температура и влажность выравниваются до температуры и влажности окружающей среды. **Поэтому не следует начинать монтаж панелей Саундек, пока не будут завершены строительные работы и включено отопление.**

ПЕРЕД НАЧАЛОМ МОНТАЖА

НЕОБХОДИМО ОЗНАКОМИТЬСЯ С УСЛОВИЯМИ ТРАНСПОРТИРОВКИ, ПРИЕМКИ, ХРАНЕНИЯ И АККЛИМАТИЗАЦИИ ПАНЕЛЕЙ.

TECHNO SONUS

1 Транспортировка

Перевозка осуществляется на палетах, соответствующих длине панелей. Панели располагаются строго горизонтально. Все панели должны быть проложены разделительной бумагой. Переноска осуществляется только в вертикальном положении.

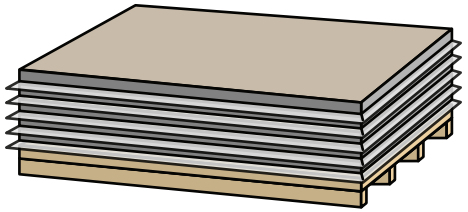

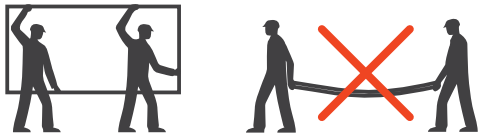

2 Приемка

При получении панелей следует проверить, соответствует ли их количество заявленному, а также убедиться в отсутствии видимых дефектов. В случае их обнаружения следует незамедлительно представить рекламацию по бракованным панелям, поскольку претензии в отношении видимых дефектов не принимаются после укладки панелей. К рекламации следует приложить фотографии брака и этикетки на поддоне.

3 Акклиматизация

Перед началом монтажа следует выдержать панели Саундек в том помещении, в котором они будут установлены, для адаптации к температуре и влажности. Рекомендуется выдерживать панели при этих условиях от 7 до 14 дней. Оптимальная акклиматизация обеспечивается хорошей вентиляцией за счет укладки реек между панелями.

Необходимо иметь в виду, что Саундек - природный материал, состоящий из древесного волокна и цемента, именно поэтому у панелей могут наблюдаться небольшие отклонения от номинальных значений.
Габаритные и весовые характеристики панелей сохраняются в пределах допустимых значений при температуре 23 +/- 2°C и относительной влажности 50 +/- 5%.
Однако в случае ненадлежащего хранения и без акклиматизации панелей их размер и вес может измениться.
Если установить панели Саундек без предварительной акклиматизации, они могут дать усадку при высыхании, в результате чего появятся небольшие усадочные трещины.

4 Хранение

Хранить панели Саундек следует в горизонтальном положении на соответствующей подложке, например, на поддонах или дощатом настиле. Хранение в вертикальном положении недопустимо, так как это может привести к деформации панелей.

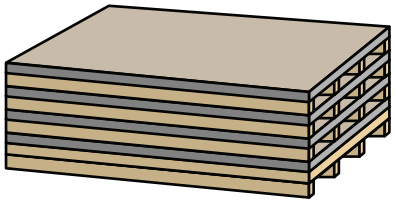

В случае хранения панелей Саундек в закрытом помещении следует удалить упаковку, поскольку внутри упаковки может образоваться конденсат. Для начала акклиматизации упаковку нужно снять. Во время хранения необходимо защищать панели Саундек от влаги, нагрева и пыли.

При хранении панелей Саундек вне помещения необходимо укрыть брезентом или аналогичным непромокаемым материалом. Хранение вне помещения должно быть непродолжительным. После этого обязательно прохождение акклиматизации внутри помещения, где будет производиться монтаж.

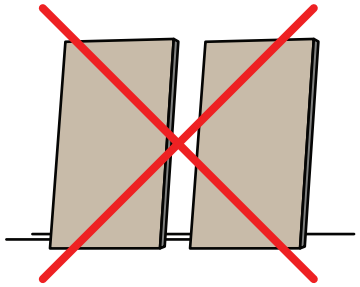

строго горизонтально

ТРАНСПОРТИРОВКА

осмотреть панели

ПРИЕМКА

23±2°C

50±5%

АККЛИМАТИЗАЦИЯ

укрыть брезентом

удалить упаковку

ХРАНЕНИЕ

МОНТАЖ

TECHNO SONUS

1 Подрезка панелей

Делаем разметку панелей. Поверх разметки наклеиваем малярный скотч для предотвращения образования сколов и задиров во время разреза.

Для резки панелей лучше использовать высокооборотистый инструмент (рис 1.1).

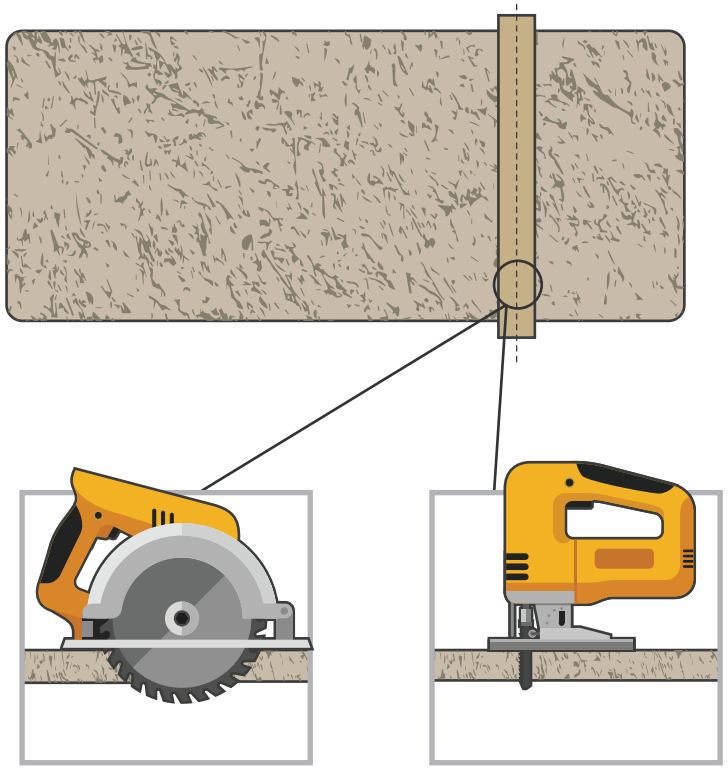

Рис 1.1. Резка панелей.

В комплекте с панелями поставляется пузырек с краской того цвета, в который окрашены панели.

При необходимости губкой можно прокрасить распил, аккуратно промакивая место спила во избежание заполнения текстуры краской (рис 1.2).

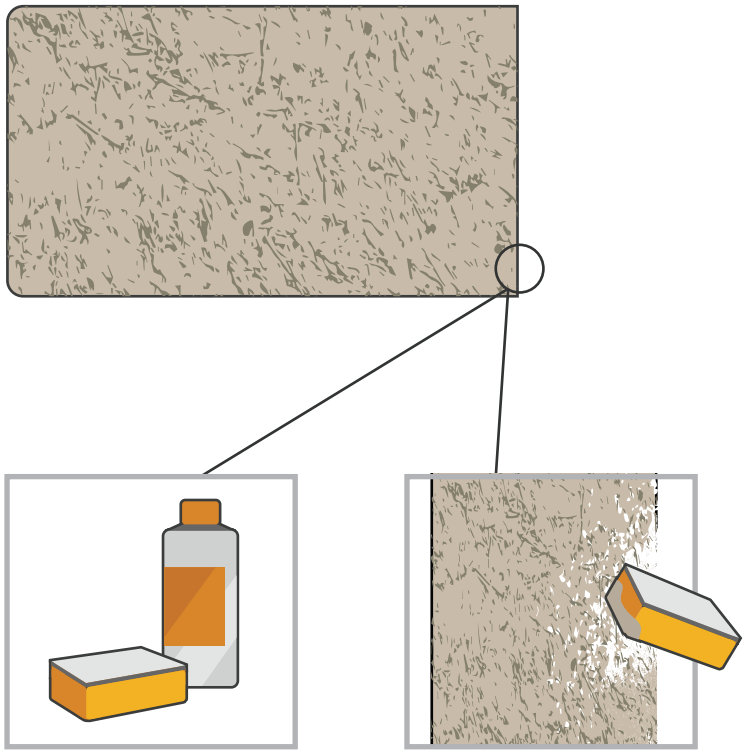

Рис 1.2. Подкрашивание панелей.

2 Снятие фаски

Для снятия фаски используем специализированный инструмент - фрезер. Чтобы избежать сколов, используйте малярный скотч.

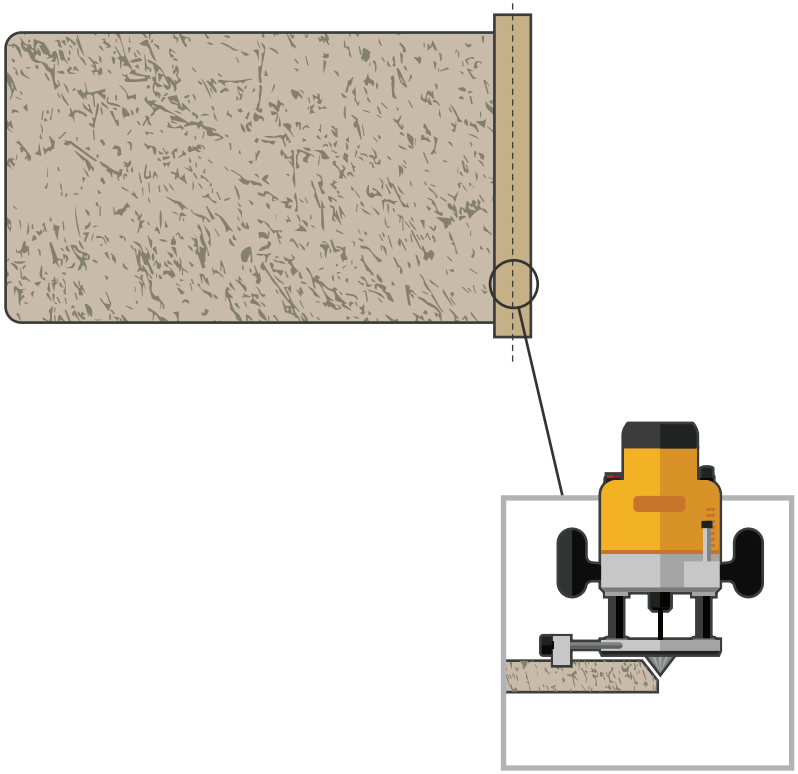

Рис 2.1. Снятие фаски.

Если панель окрашенная, необходимо произвести окраску фаски кисточкой или губкой.

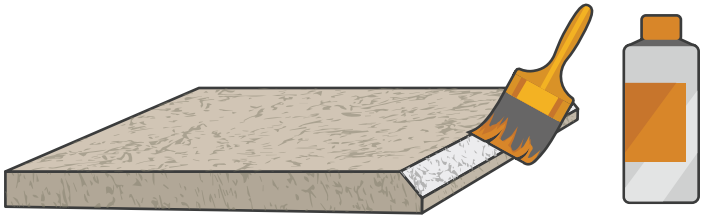

3 Монтаж каркаса

Каркас под панели можно выполнить как из металлических профилей 2.1 (Профиль потолочный ПП60х27), так и из деревянных брусков 2.2.

В данном случае представлен вариант монтажа под стандартную ширину панели 600 миллиметров.

Первый профиль (брусок) крепиться вплотную к стене. Следующий устанавливается на расстоянии 600 миллиметров от стены. Дальнейшие направляющие идут с межосевым расстоянием 600 миллиметров.

Этот принцип применим и для других значений ширины панели.

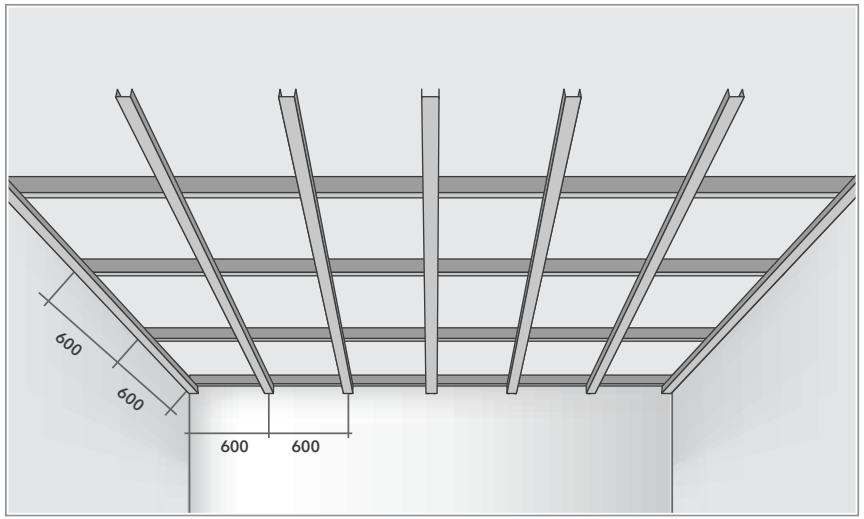

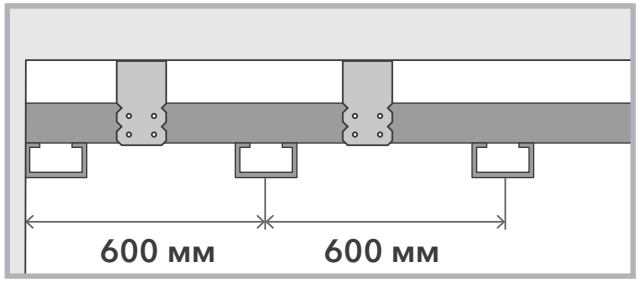

Рис 3.1. Каркас из металлического профиля.

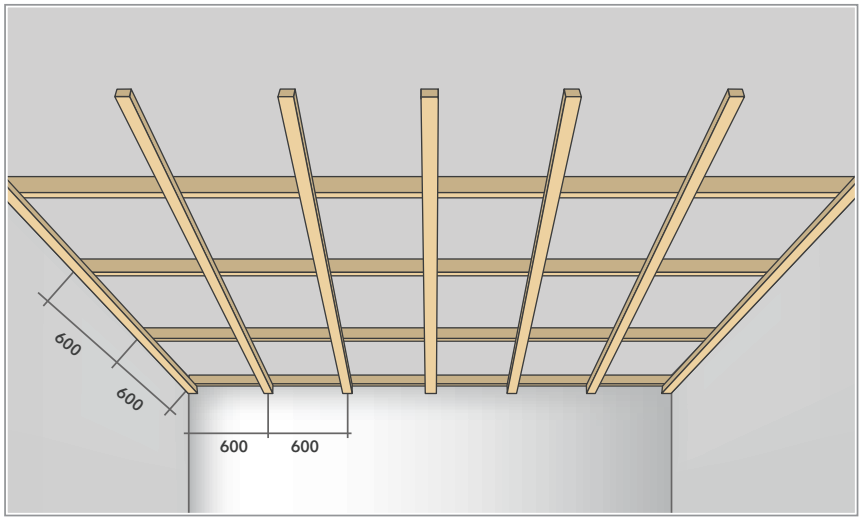

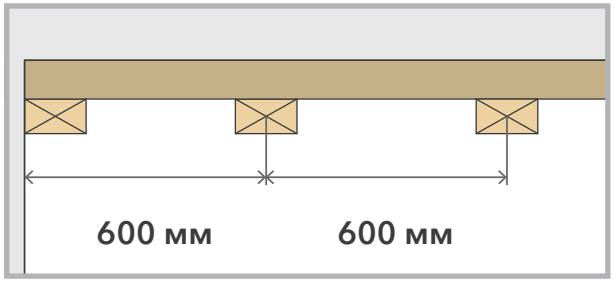

Рис 3.2. Каркас из деревянного бруска.

4 Монтаж панелей

Монтаж панелей начинаем от центра подсистемы. Саморезы необходимо утопить вглубь панели на 2-3 миллиметра (рис 3.1).

Минимальный отступ от угла панели по 15 миллиметров с каждой стороны во избежание возможного скола при креплении (рис 3.2).

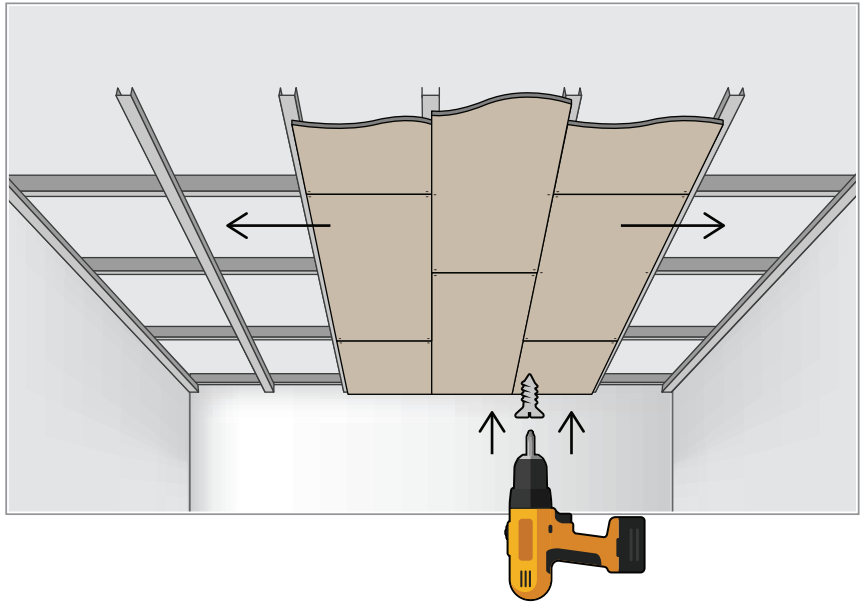

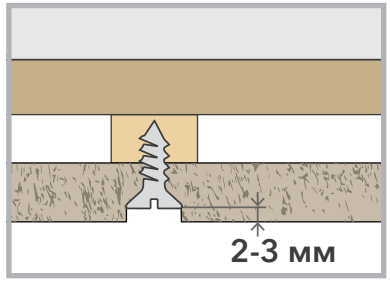

Рис 3.1.

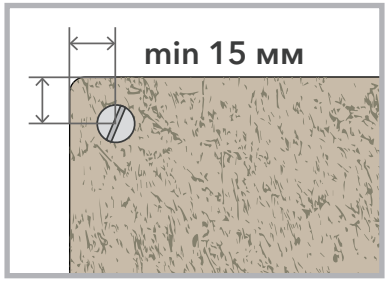

Рис 3.2.

5 Подготовка отверстия под точечный светильник или розетку

Отверстия под точечные светильники или подрозетники прорезаем коронками по дереву на больших оборотах.

При образовании сколов подкрашиваем панели (см. п. 1).

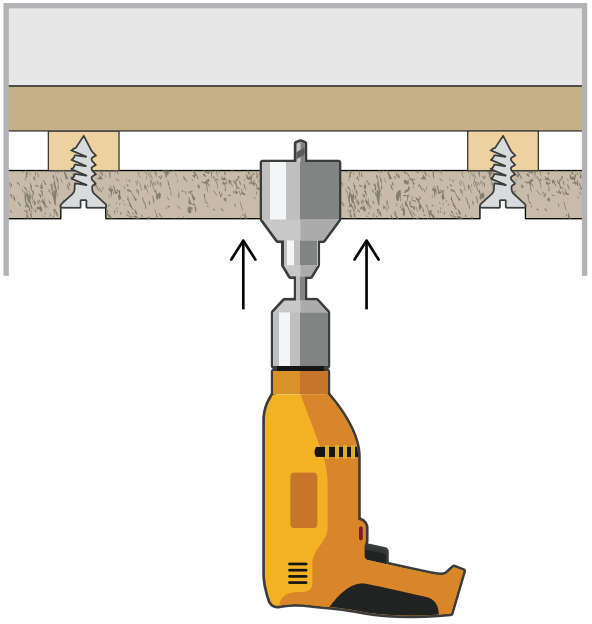

6 Окраска панелей

Покраску желательно производить на смонтированных панелях. Используем краскопульт и наносим водоэмульсионную краску в несколько слоев для качественной прокраски всех волокон. Окраска кисточкой или валиком недопустима.

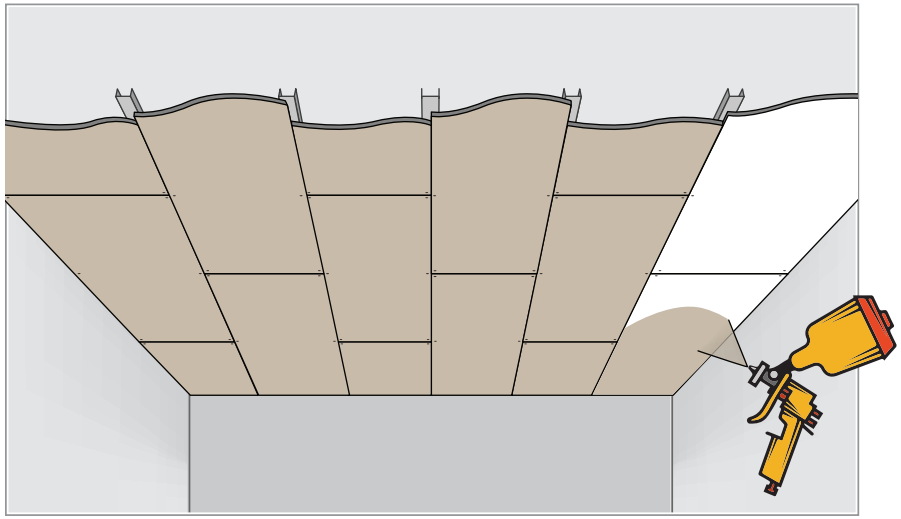

7 Замазка саморезов

Крошим остатки панелей (обрезки после подгонки) до порошкообразной массы. Добавляем краску поставляемую вместе с панелями. Тщательно смешиваем.

Получившейся массой заполняем полость, возникшую после осадки самореза. Стараемся избежать «размазывания» замазки вокруг посадочных отверстий.

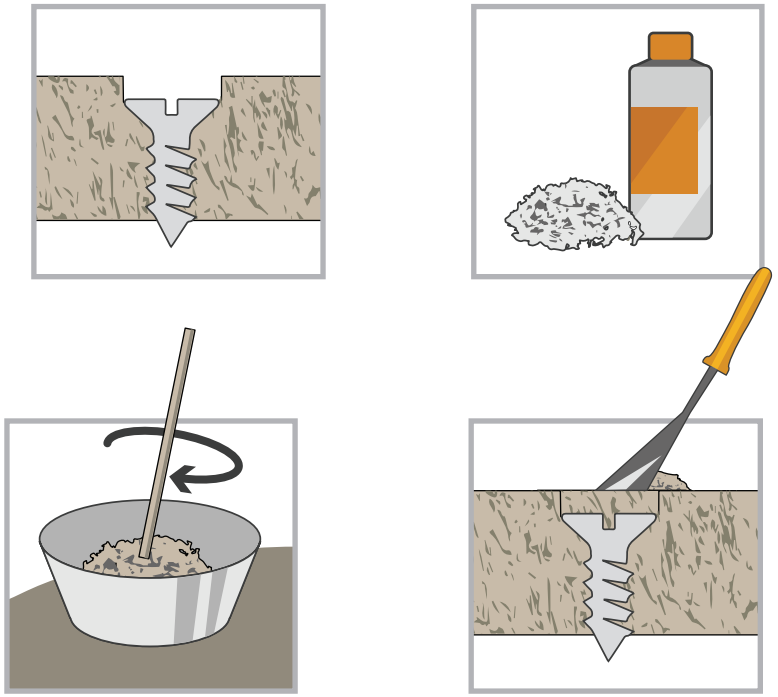

ПАНЕЛИ **SOUNDEC** - ОТЛИЧНЫЙ ИНСТРУМЕНТ ДЛЯ ВОПЛОЩЕНИЯ САМЫХ СМЕЛЫХ ИДЕЙ В ДИЗАЙНЕ ИНТЕРЬЕРА

ВАЖНО! Только правильное и точное соблюдение инструкции гарантирует красивый и качественный результат.